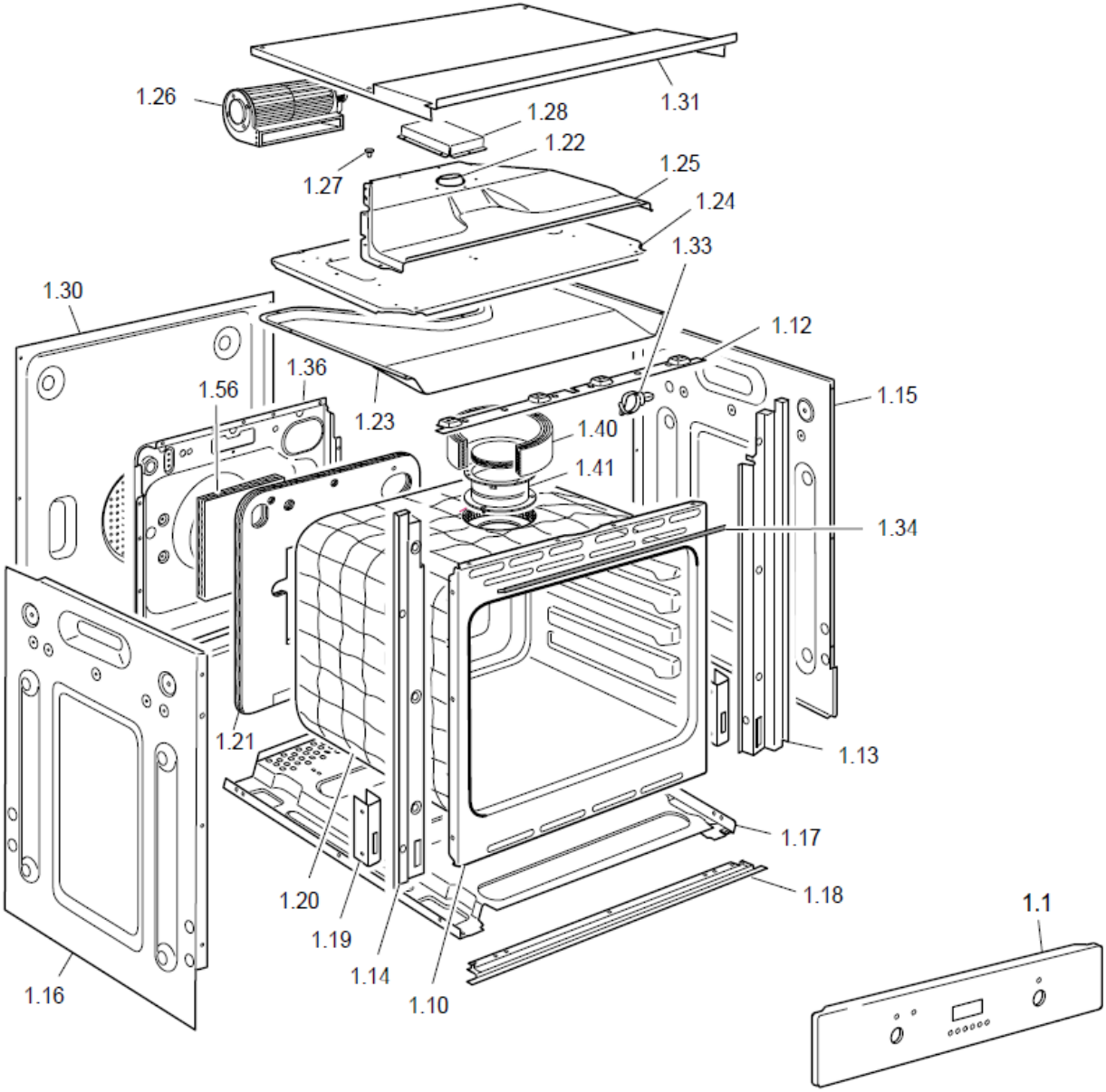
1.26
1.31
1.28
1.22
1.27
1.25
1.24
1.33
1.30
1.12
1.36
1.56
1.23
1.15
1.40
1.41
1.34
1.21
1.13
1.17
1.20
1.18
1.19
1.1
1.14
1.16
1.10

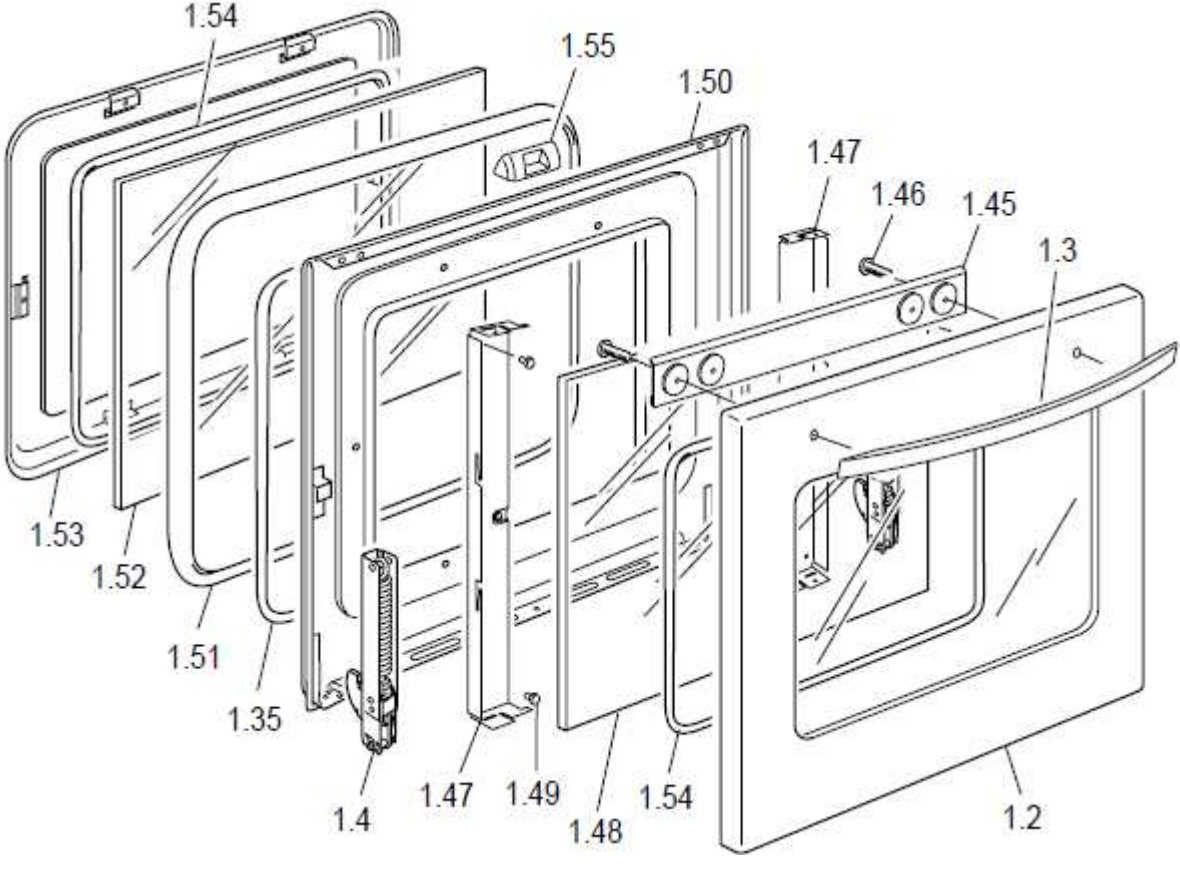
1.54
1.55
1.50
1.47
1.46
1.45
1.3
1.53
1.52
1.51
1.35
1.4
1.47
1.49
1.48
1.54
1.2

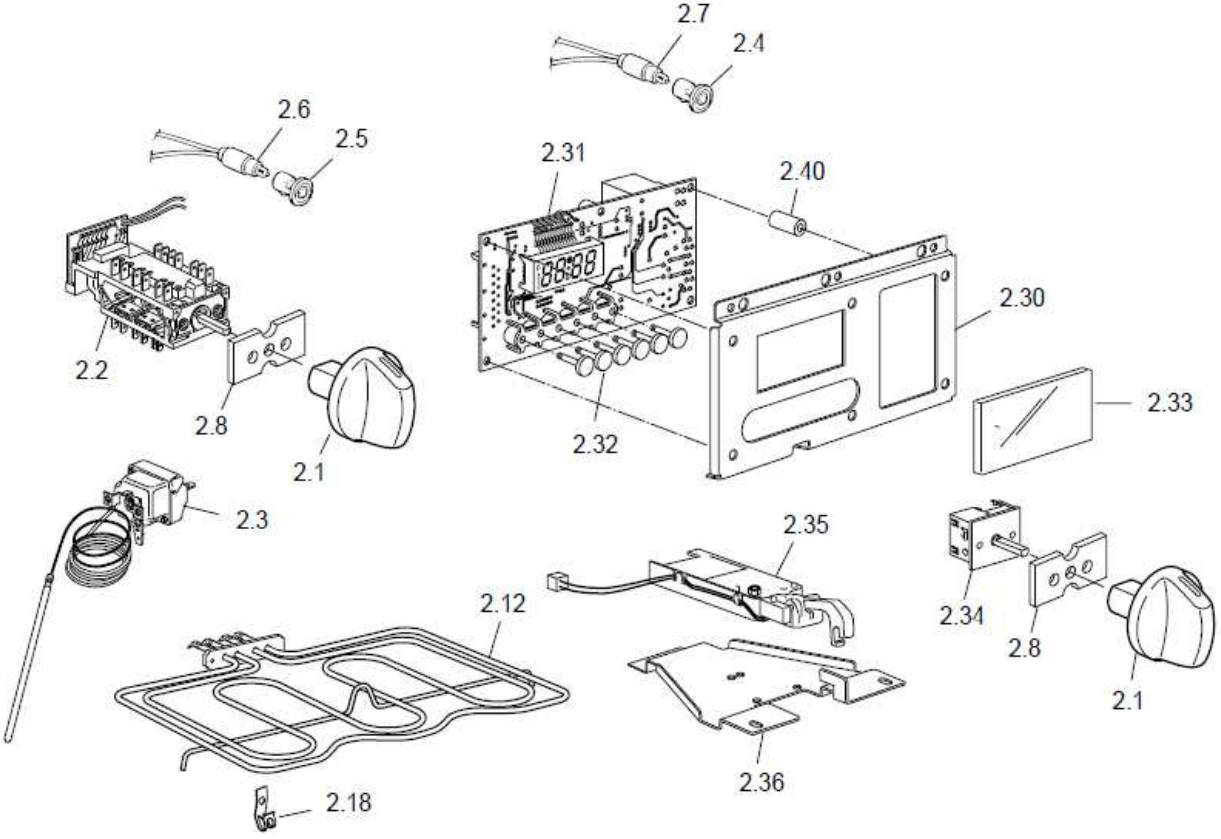
2.7
2.4
2.6
2.5
2.31
2.40
2.30
2.2
2.8
2.1
2.32
2.33
2.3
2.35
2.12
2.34
2.8
2.1
2.36
2.18

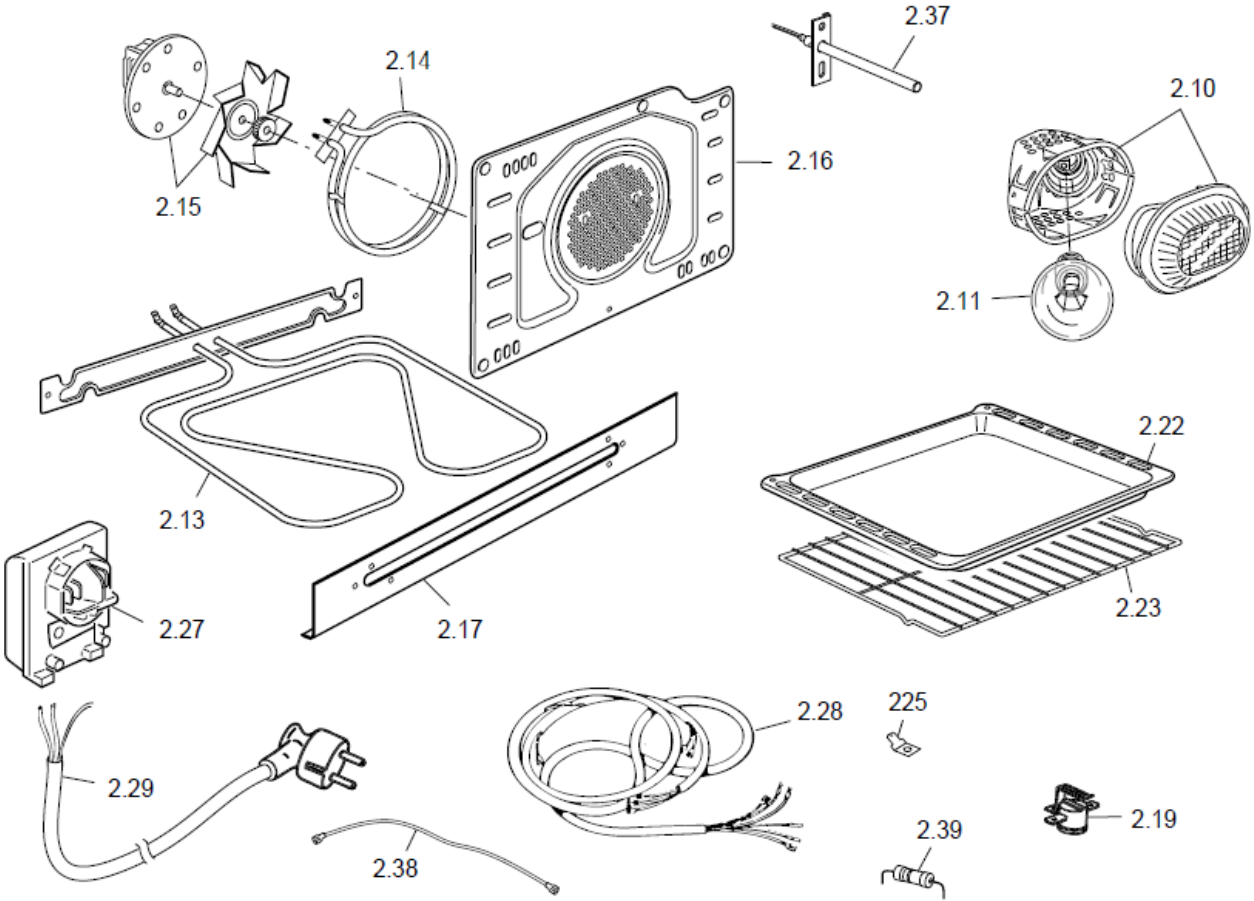
2.37
2.14
2.10
2.16
2.15
2.11
2.22
2.13
2.23
2.27
2.17
2.28
225
2.29
2.19
2.39
2.38